ООО «Элегия»

Россия, Новгородская обл., 174411 г. Боровичи ул. Железнодорожников,22
Тел/факс: (81664) 90-100, 90-102

Диван «Мартин»

Размеры (мм) шир./глуб./выс. 2160/1050/980
Спальное место(мм) шир./глуб./выс. 1510/1950/450
(механизм: шагающая еврокнижка)

Диван «Хилтон»

Размеры (мм) шир./глуб./выс. 2160/1050/980
Спальное место(мм) шир./глуб./выс. 1500/1950/450
(механизм: шагающая еврокнижка)

Комплектация

№	Наименование	Кол-во
1	Шайба М8 увел.	4
2	Болт 8х100	4
3	Ножки со шпил.	4

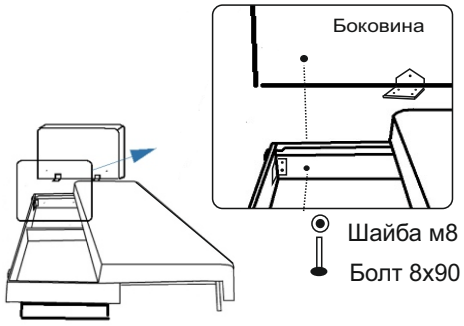

1.При установке боковин рекомендуется поставить диван на опору высотой не менее 150мм.Прикрутить боковины к основанию дивана ,используя болты 8х90 и шайбу М8

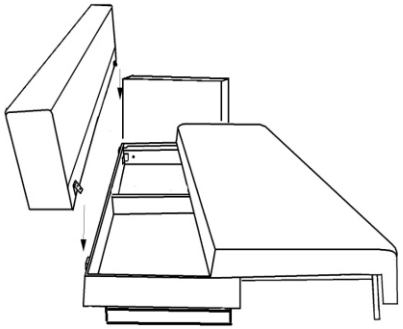

2.Вставить откидную спинку в петли на основании дивана

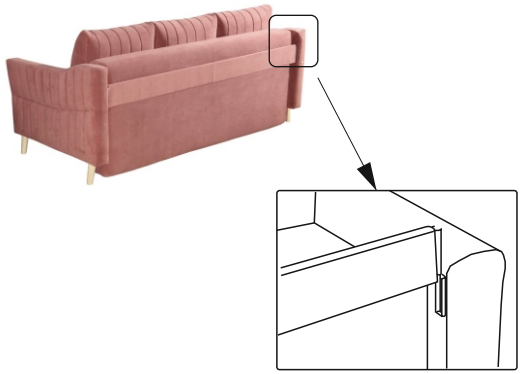

3.Снять войлок с креплений на спинке,установить ее на зацепы,прикрепленные к боковине.

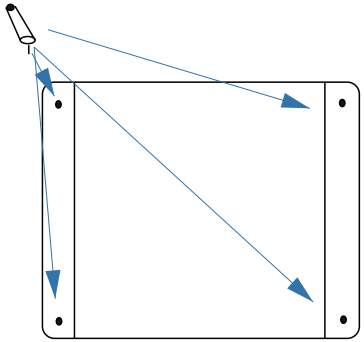

4.Перевернуть диван на спинку и установить ножки в соответствующие отверстия на боковинах.

Производитель оставляет за собой право вносить изменения в конструкцию изделий не влияющие на ее функциональность и художественное решение. Изображение представленное в инструкции может отличаться от реального вида изделия.

ООО «Элегия»
Россия, Новгородская обл., 174411 г. Боровичи ул. Железнодорожников,22
Тел/факс: (81664) 90-100, 90-102
Диван «Мартин»
Размеры (мм) шир./глуб./выс. 2160/1050/980
Спальное место(мм) шир./глуб./выс. 1510/1950/450
(механизм: шагающая еврокнижка)

Комплектация

№	Наименование	Кол-во
1	Шайба М8 увел.	4
2	Болт 8х100	4
3	Ножки со шпил.	4

Диван «Хилтон»
Размеры (мм) шир./глуб./выс. 2160/1050/980
Спальное место(мм) шир./глуб./выс. 1500/1950/450
(механизм: шагающая еврокнижка)

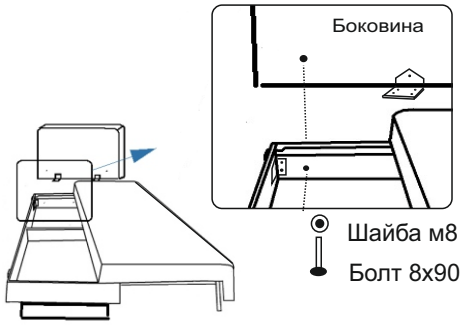

1.При установке боковин рекомендуется поставить диван на опору высотой не менее 150мм.Прикрутить боковины к основанию дивана ,используя болты 8х90 и шайбу М8

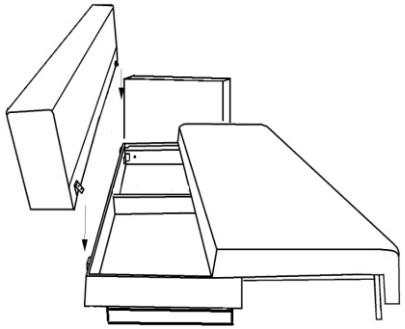

2.Вставить откидную спинку в петли на основании дивана

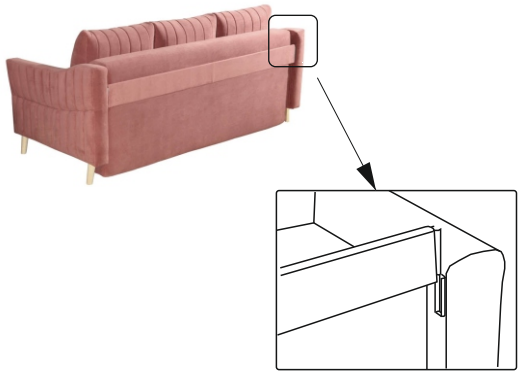

3.Снять войлок с креплений на спинке,установить ее на зацепы,прикрепленные к боковине.

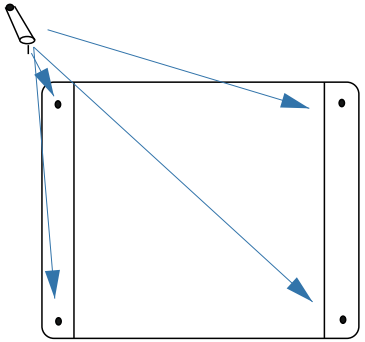

4.Перевернуть диван на спинку и установить ножки в соответствующие отверстия на боковинах.

Производитель оставляет за собой право вносить изменения в конструкцию изделий не влияющие на ее функциональность и художественное решение. Изображение представленное в инструкции может отличаться от реального вида изделия.