ООО «Элегия»
Россия, Новгородская обл., 174411
г. Боровичи, ул.
Железнодорожников,22
Тел/факс: (81664)2-0911, 2-6929
Http://www.elegia-mebel.ru

ДМ 06

ИНСТРУКЦИЯ ПО СБОРКЕ

Офисная мебель №15 Тумба сервисная

(1200х530х645мм)

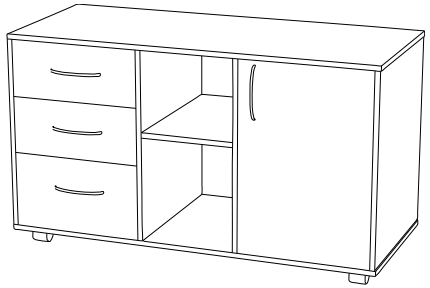

Подготовка к сборке

Перед сборкой освободить щиты от упаковки, проверить комплектность пакета согласно ведомости и внимательно ознакомиться с инструкцией по сборке. Упаковку сохранить до окончания сборки.

Сборка должна производиться на ровном полу, покрытом тканью или бумагой.

Для работы необходимо иметь: дрель с набором сверл, отвертку крестовидную, молоток, клей ПВА.

При сборке избегайте неосторожных ударов и излишних усилий, соблюдайте порядок сборки.

Комплектовочная ведомость деталей

№ дет.	Название	Кол-во, шт.	Размер, мм	
1	Щит боковой лев.	1	573	514
2	Щит боковой прав.	1	573	514
3	Щит средний лев.	1	557	500
4	Щит средний прав.	1	557	500
5	Щит нижний	1	1164	514
6	Крышка тумбы 22мм	1	1200	532
7	Задняя стенка ДВП	1	1178	571
8	Фасад ящика	3	187	402
9	Фасад-дверь	1	569	402
10	Щит горизонтальный	1	383	500
11	Полка	1	371	495
12	Дно метабокса	3	342	446
13	Задняя стенка метабокса	3	342	131

Комплектовочная ведомость фурнитуры

№ поз.	Название	Ед. изм.	Кол-во
1	Амортизатор 8х16	шт.	8
2	Винт 4х20	шт.	8
3	Дюбель эксцентрика Rapid S	шт.	8
4	Заглушка конфир	шт.	4
5	Заглушка самокл. D18мм	шт.	6
6	Ключ конфирматный	шт.	1
7	Опора колесная банк	шт.	5
8	Петля накладная 110 град	шт.	2
9	Полкодержатель 510	шт.	4
10	Ручка 128мм Скоба глянец	шт.	4
11	Саморез 3,5х16	шт.	84
12	Саморез 6,3х13	шт.	4
13	Соединитель задней стенки	шт.	10
14	Стяжка СМ-2 7х50	шт.	12
15	Шайба спец (31)	шт.	8
16	Шкант 8х30	шт.	20
17	Эксцентрик Rastex 15	шт.	8
18	Метабоксы 150-450	к-т	3

.

Описание сборки

1. Запрессуйте шканты (поз.16) в торцевые отверстия щитов (1,2,3,4,5,10), расположенные ближе к центру.
2. К щитам (1,3) приверните два нижних ряда направляющих метабоксов (поз.18) саморезами 3,5х16 (поз.11), совместив с наколками таким образом, чтобы вторые отверстия в направляющей совпали с первой наколкой. Верхний ряд направляющих следует устанавливать после сборки каркаса.
3. К щиту (2) приверните планки петель (поз.8) саморезами 6,3х13 (поз.12).
4. Соберите каркас тумбы, соединив детали стяжкой-саморезом 7х50 (поз.14) при помощью ключа шестигранного (поз.6) в следующей последовательности: дет.10 к дет.3,4; собранный узел и дет.1,2 к дет.5.
5. Установите заднюю стенку (7), вставив в пазы в деталях текстурной стороной наружу.
6. Вложите эксцентрики (поз.17) в отверстия щитов (1,2,3,4).
7. Вставьте дюбели эксцентриков (поз.3) в крышку (6), не прилагая чрезмерных усилий.
8. Установите крышку, вставив дюбели в эксцентрики, затяните эксцентрики по часовой стрелке до упора. Зафиксируйте положение задней стенки ДВП, закрепив соединителями (поз.13) изнутри каркаса тумбы.
9. К щиту нижнему (5) прикрепите опоры колесные (поз.7) саморезами (поз.11).
10. Соберите ящики. Приверните боковины метабоксов (поз.18) к дну (12) и задней стенке (13) саморезами (поз.11). Закрепите ручки на фасадах (8,9) винтом М4х20 (поз.2) через шайбу (поз.15). Приверните к фасаду ящика замки метабокса согласно наколкам саморезами (поз.11), навесьте фасад на боковины метабокса. Вставьте ящики в корпус. При необходимости положение фасада можно отрегулировать вверх/вниз – при помощи регулировочных винтов на замках, влево/вправо – перемещая фасад относительно боковин.
11. К фасаду (дет.9) прикрутите петли (поз.8) саморезами (поз.11) и навесьте дверь, отрегулируйте положение фасада с помощью регулировочных винтов на петлях.
12. Закрепите заглушки (поз.4,5) в местах видимого крепежа. В места притвора ящиков и двери наклейте амортизаторы (поз.1).

Схема сборки

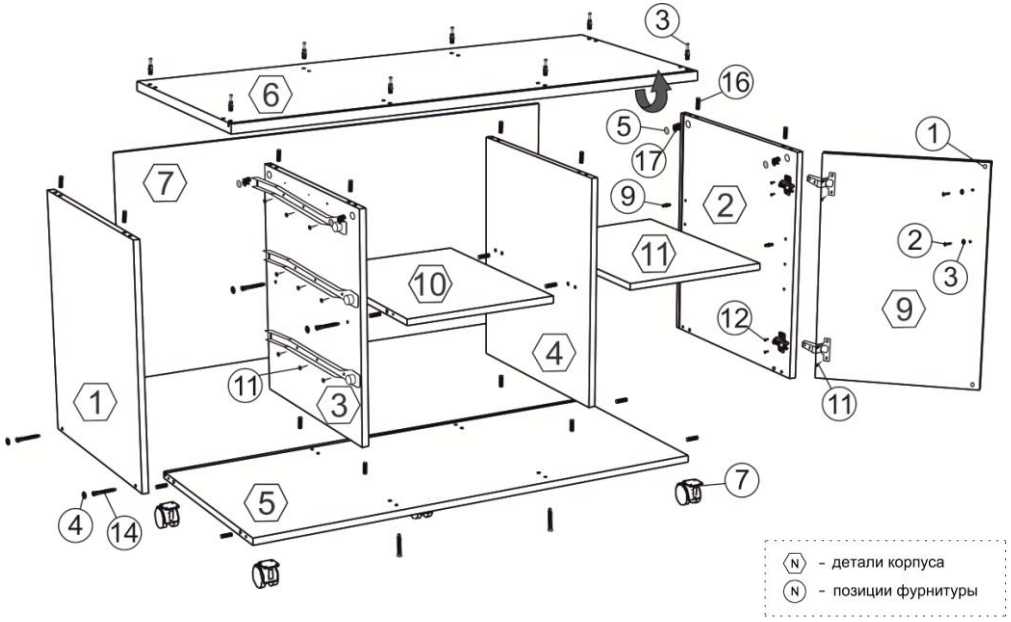
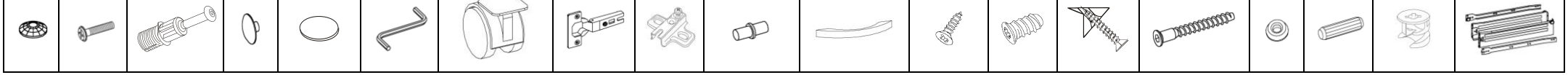
1	2	3	4	5	6	7	8	9	10	11	12	13	14	15	16	17	18