ООО «Элегия»
Россия, Новгородская обл., 174411 г. Боровичи ул. Железнодорожников,22
Тел/факс: (81664) 90-100, 90-102

Кресло «Лайм»

Габаритные размеры:
940x950x890

Комплектация

Наименование	Кол-во
Саморез 3,5x20	8
Саморез 3.5x40	8

Инструкция по сборке

Прикрутить ножки при помощи саморезов 3,5x20 и 3.5x40 согласно схеме.

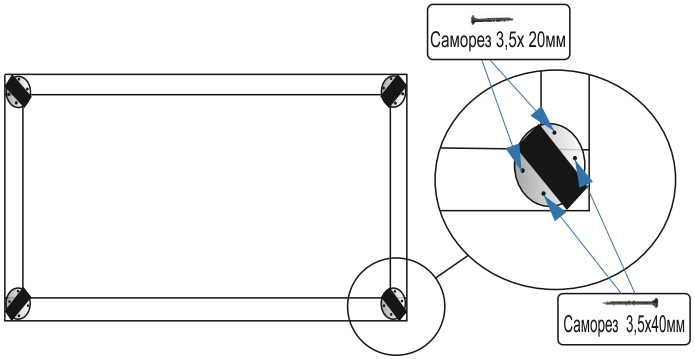

Производитель оставляет за собой право вносить изменения в конструкцию изделий не влияющие на ее функциональность и художественное решение. Изображение представленное в инструкции может отличаться от реального вида изделия.

ООО «Элегия»
Россия, Новгородская обл., 174411 г. Боровичи ул. Железнодорожников,22
Тел/факс: (81664) 90-100, 90-102

Кресло «Лайм»

Габаритные размеры:
940x950x890

Комплектация

Наименование	Кол-во
Саморез 3,5x20	8
Саморез 3.5x40	8

Инструкция по сборке

Прикрутить ножки при помощи саморезов 3,5x20 и 3.5x40 согласно схеме.

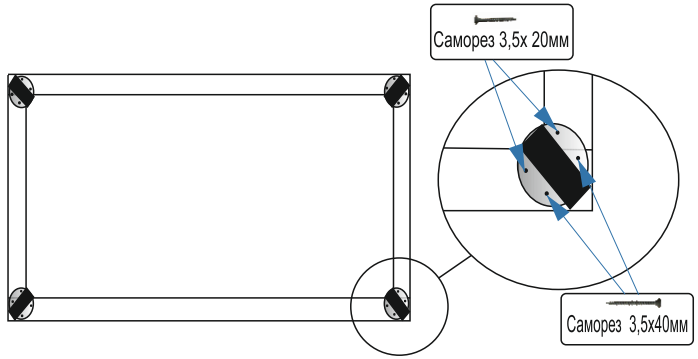

Производитель оставляет за собой право вносить изменения в конструкцию изделий не влияющие на ее функциональность и художественное решение. Изображение представленное в инструкции может отличаться от реального вида изделия.