ООО «Элегия»
Россия, Новгородская обл., 174411 г. Боровичи, ул. Железнодорожников,22
Тел/факс: (81664)2-0911, 2-6929
http://www.elegia-mebel.ru

11.01 Тумба TV

1260x560x430

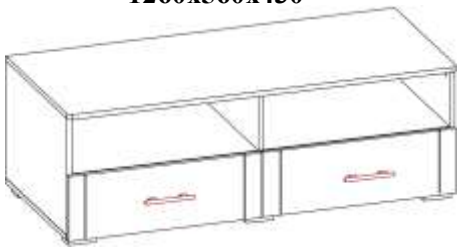

Ведомость деталей

№ п/п	Наименование	Размер		кол-во
1	Фасад ящика	209	625	2
2	Крышка	1262	567	1
3	Щит боковой лев.	378	541	1
4	Щит боковой лев.	378	541	1
5	Щит горизонтальный	1226	541	1
6	Щит средний	181	541	2
7	Щит нижний	1260	541	1
8	Щит средний под напр.	181	541	2
9	Задняя стенка ящ.	156	538	2
10	Передняя стенка ящ.	156	538	2
11	Бок ящика лев.	156	500	2
12	Бок ящика прав.	156	500	2
13	Задняя стенка	406	1256	1
14	Дно ящика	555	485	2

Ведомость фурнитуры

№ п/п	Наименование	кол-во
1	Ручка рейлинг 192мм с винтами	2
2	Нога опора Валмакс НО19-20	6
3	Направляющие шариковые L-450 (к-т)	2
4	Стяжка 7x50	18
5	Дюбель эксцентрика Rapid	20
6	Саморез 3,5x16	56
7	Шуруп 3x18	20
8	Заглушка клейкая D 18мм	20
9	Заглушка D 10мм	6
10	Шкант 8x30	38
11	Эксцентрик Rastex	20
12	Ключ шестигранный	1
13	Стабилизатор	8
14	Саморез 3,5x30	8
19	Винт M4x40	4

1	2	3	4	5
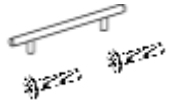	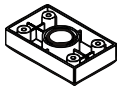			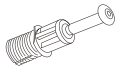
6	**7**	**10**	**11**	**12**
13	**14**	**11**	**12**	
	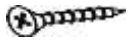			

ПОСЛЕДОВАТЕЛЬНОСТЬ СБОРКИ

1. Запрессуйте шканты (поз.10) в торцы деталей (3,4,5,6,8).
2. Вложите в отверстия деталей (3,4,5,8) эксцентрики (поз.11).
3. Вставьте дюбели (поз.5) в отверстия деталей (2,3,4,7).
4. Соберите корпус ящиков и прикрутите шариковые направляющие согласно схеме сборки (C,D)
5. Соберите корпус тумбы в следующей последовательности: Соедините детали (2,3,4,5,6), вставив дюбели в эксцентрики и затянув их (деталь 5 и 6 закрепите при помощи стяжки 7x50 (поз.4)). Соедините детали 7,8. Прикрутите опоры (поз.2) саморезами 3,5x16 (поз.6)
6. Установите ящик на место.

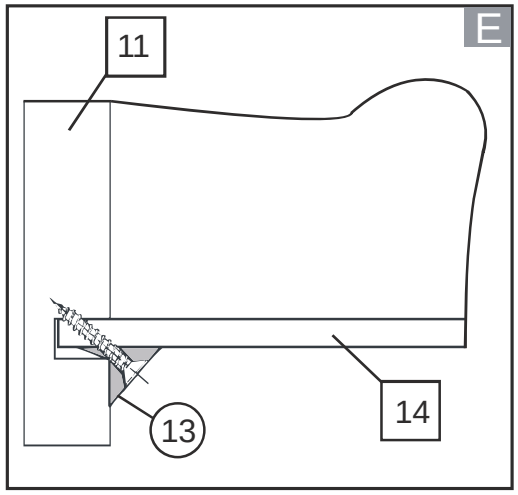

N - детали корпуса

(N) - позиции фурнитуры

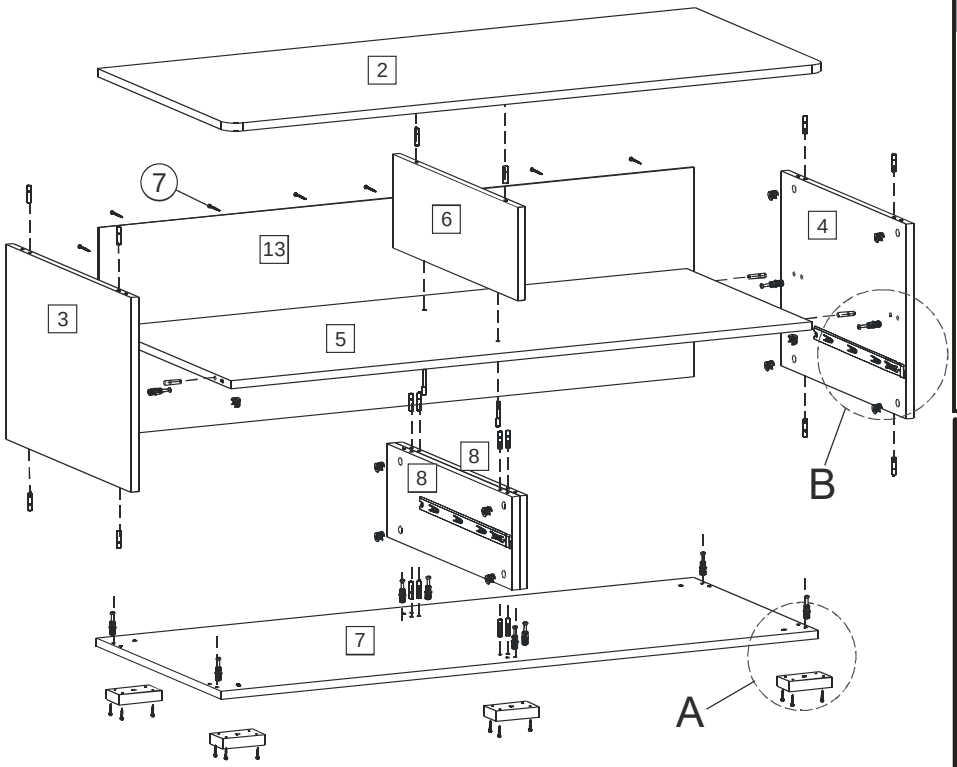

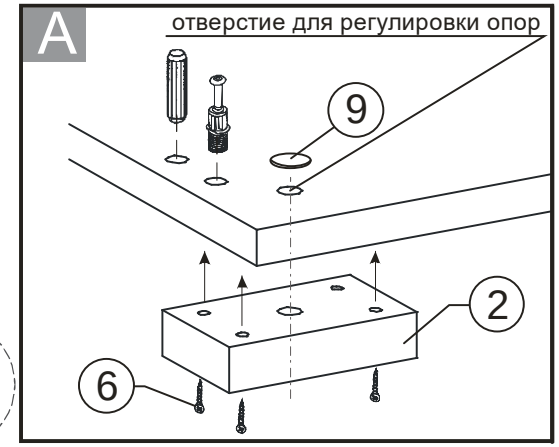

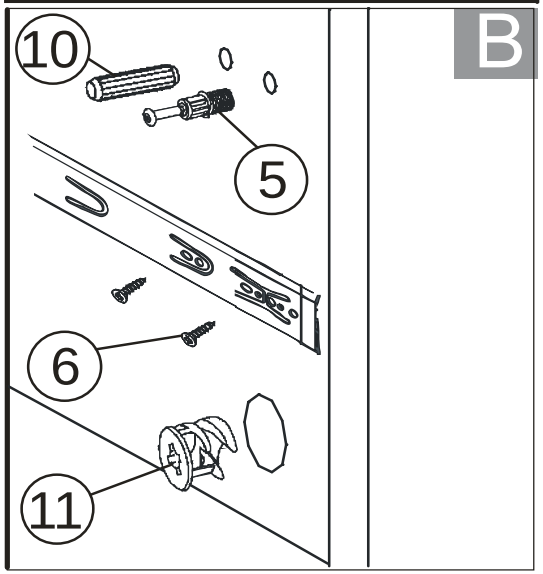

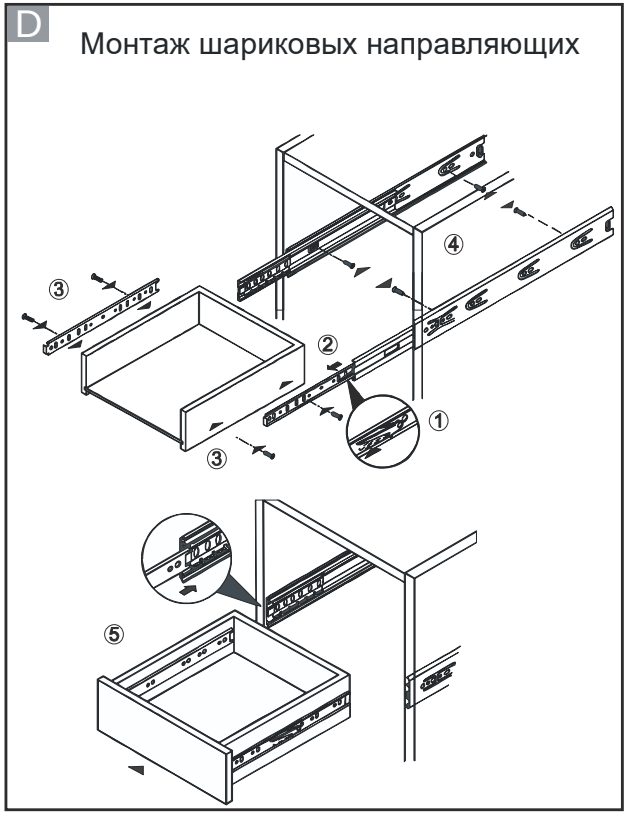

Перед установкой направляющие нужно разъединить. Для этого стопор правой направляющей следует поднять вверх, а левой – опустить вниз. Закрепить направляющие на боковинах изделия согласно наколкам саморезами 3,5x16. Затем соединить направляющие, вставив друг в друга (произойдет щелчок).

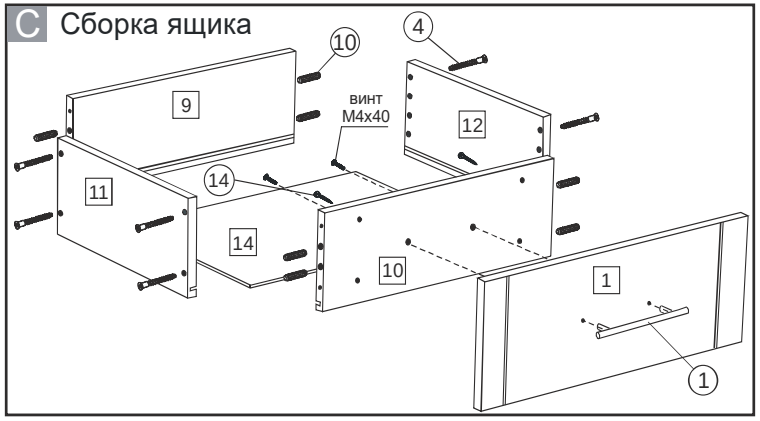

Соберите ящик, вставив дно ДВП в пазы и соединив боковины ящика между собой стяжкой-саморезом 7x50 (поз.4). Зафиксируйте дно в пазах, установив стабилизаторы (поз.13). Вставьте ящики в направляющие. Установите фасад ящика (1), закрепив с помощью ручки (поз.1) и винта M4x40. Отрегулируйте положение фасада и зафиксируйте саморезами (поз.14).

N - детали корпуса

(N) - позиции фурнитуры