ООО «Элегия»
Россия, Новгородская обл., 174411 г. Боровичи, ул. Железнодорожников,22
Тел/факс: (81664)2-0911, 2-6929
http://www.elegia-mebel.ru

Шкаф однодверный
600x400x1951
5.011

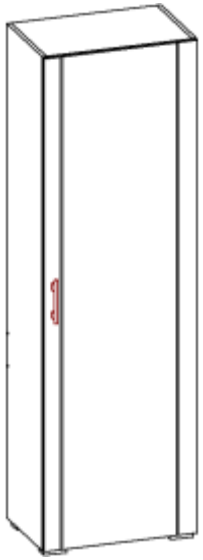

Ведомость деталей

№ п/п	Наименование	Размер		Кол-во
1	Фасад дверь	1927	596	1
2	Щит боковой левый	1931	381	1
3	Щит боковой левый	1931	381	1
4	Щит-дно	568	381	1
5	Опорная рейка	200	568	1
6	Щит горизонтальный	568	381	2
7	Задняя стенка ДВП	1927	596	1

Ведомость фурнитуры

1	Ручка-рейлинг 128 мм с винтами М4х20	**2**	Нога-опора Валмакс Н019-20	**3**	Петля	**4**	Планка петли
	1 шт.		4 шт.		4 шт.		4 шт.
5	Дюбель эксцентрика Rapid	**6**	Саморез 3,5х16	**7**	Шуруп 3х18	**8**	Заглушка клейкая d=18
	12 шт.		30 шт.		45 шт.		12 шт.
9	Заглушка d=10	**10**	Шкант 8х30	**11**	Эксцентрик Rastex	**12**	Саморез 6,3х13
	4 шт.		12 шт.		12 шт.		8 шт.
13	Стяжка 7х50	**14**	Ключ шестигран.	**15**	Штанга выдвижная L-350 мм	**16**	Заглушка стяжки
	4 шт.		1 шт.		1 шт.		4 шт.

Общая схема сборки

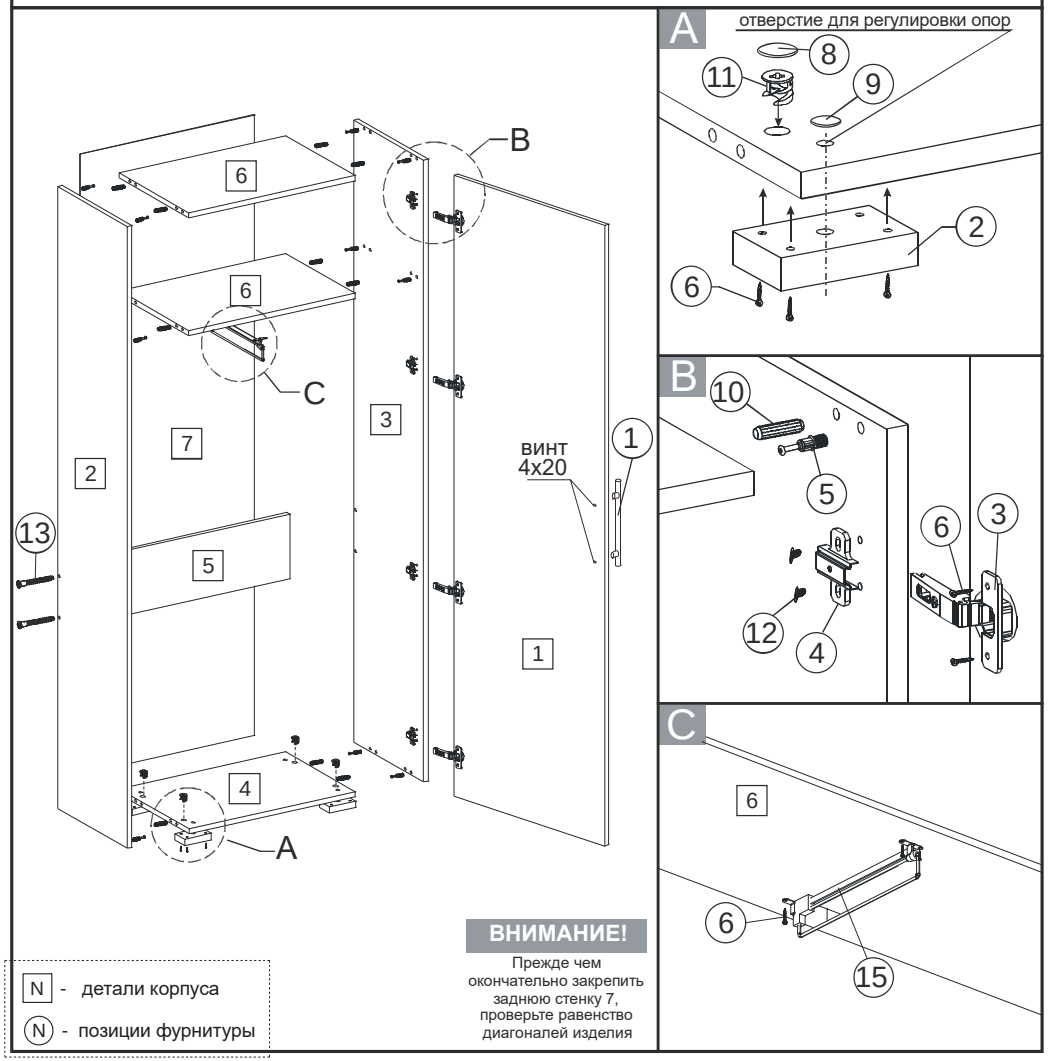

Последовательность сборки

1. В торцевые отверстия (дет.4,6) запрессуйте шканты (поз.10) с клеем ПВА. Прикрутите планки петель (поз.4) к щиту боковому (дет.3) саморезами 6,3х13 (поз.12)
2. В отверстия по пласти (дет.4,6) вложите эксцентрики (поз.11). В отверстия по пласти щитов боковых (дет. 2,3) вставьте дюбеля (поз. 5.) (см. схемы **А** и **В**)
3. Соберите корпус изделия вставив дюбеля в эксцентрики.
4. Опорную рейку (дет.5) закрепите стяжкой 7х50 (поз.13) к щитам боковым (дет.2,3)
5. Закрепите заднюю стенку (дет.7) при помощи шурупа 3х18 (поз.7) предварительно проверив прямоугольность корпуса.
6. Прикрутите петли (поз.3) к фасаду (дет.1) саморезами 3,5х16 (поз.6). Навесьте двери и прикрутите ручки (поз.1) винтами М4х20
7. К щиту горизонтальному (дет.6) закрепите штангу выдвижную (поз.15) саморезами (поз.6) (см. схему **С**)
8. Участки крепления закройте заглушками (поз.8,9,16)