ООО «Элегия»
Россия, Новгородская обл., 174411
г. Боровичи, ул. Железнодорожников,22
Тел/факс: (81664)2-0911, 2-6929
Http://www.elegia-mebel.ru

ИНСТРУКЦИЯ ПО СБОРКЕ

Секция открытая верхняя
(880х410, h-865 мм.)

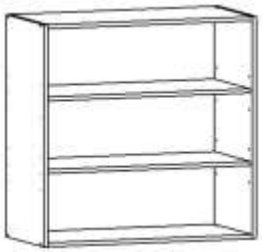

Комплектовочная ведомость деталий

№ дет.	Название	Кол-во, шт.	Размер, мм	
1	Щит боковой правый	1	865	410
2	Щит боковой левый	1	865	410
3	Щит горизонтальный	2	847	410
4	Полка	2	845	390
5	Задняя стенка ДВП	1	861	876

Комплектовочная ведомость фурнитуры

№ поз.	Название	Ед. изм.	Кол-во
1	Заглушка стяжки	шт.	8
2	Ключ шестигранный	шт.	1
3	Полкодержатель	шт.	8
4	Стяжка-саморез 7х50	шт.	8
5	Шкант 8х30	шт.	8
6	Шуруп 3х18	шт.	35
7	Подвеска изд.495	шт.	2
8	Саморез 3,5х30	шт.	4

ПОДГОТОВКА К СБОРКЕ

Перед сборкой освободить щиты от упаковки, проверить комплектность пакета согласно ведомости и внимательно ознакомиться с инструкцией по сборке. Упаковку сохранить до окончания сборки.
Сборка должна производиться на ровном полу, покрытом тканью или бумагой.
Для работы необходимо иметь: дрель с набором сверл, отвертку крестовидную, молоток, клей ПВА.
При сборке избегайте неосторожных ударов и излишних усилий, соблюдайте порядок и сборки и следуйте пунктам описания.

1	2	3	4	5	6	7	8
			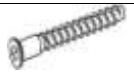				

Описание сборки

1. Запрессуйте шканты (поз.5) в торцевые отверстия щитов (дет.3), расположенные ближе к центру.
2. Соберите каркас шкафа соединив детали 1,2 с дет. 3 стяжкой-саморезом 7х50 (поз.4) при помощью ключа шестигранного (поз.2).
3. Закрепите заднюю стенку (дет.5) с помощью шурупов (поз.6), предварительно проверив прямоугольность корпуса.
4. Прикрутить подвеска (поз.7) с помощью самореза 3,5х30(поз.8) схема (№В).
5. Впрессуйте полкодержатели (поз.3) в дет.1,2 на удобной высоте. Вложите полки .
6. Закрепите заглушки (поз. 1) в места крепежа.
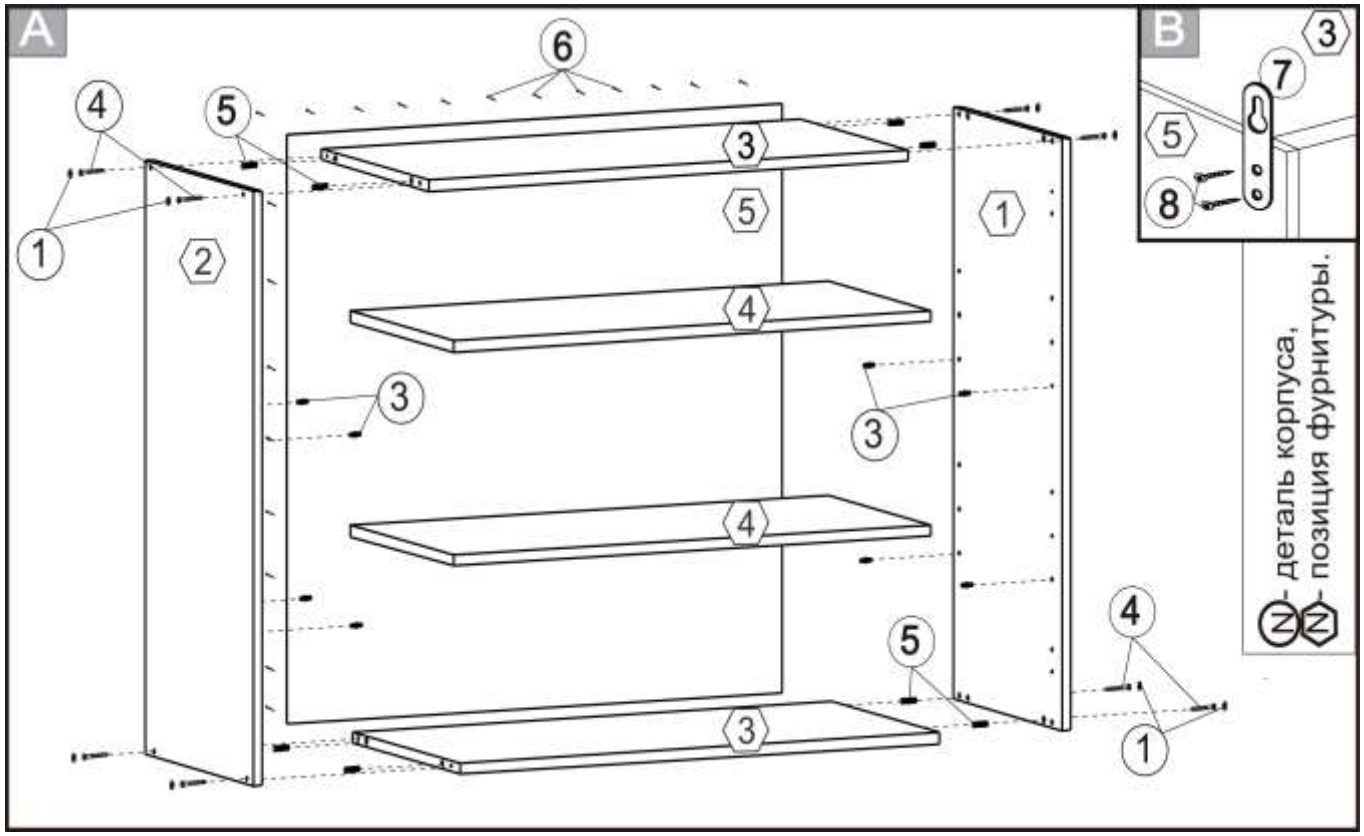
Схема сборки