ООО «Элегия»
Россия, Новгородская обл., 174411 г. Боровичи, ул. Железнодорожников,22
Тел/факс: (81664)2-0911, 2-6929
http://www.elegia-mebel.ru

Шкаф многоцелевой с ящиком 420x400x1951

5.07

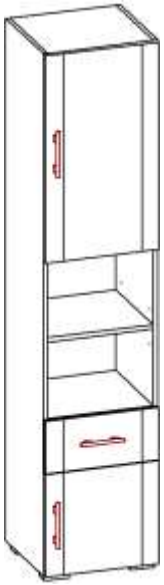

Ведомость деталей

№ п/п	Наименование	Размер		Кол-во
1	Фасад ящика	194	416	1
2	Фасад-дверь	380	416	1
3	Фасад-дверь	766	416	1
4	Щит боковой лев.	1931	381	1
5	Щит боковой прав.	1931	381	1
6	Щит верхний-нижний	388	381	3
7	Щит-дно	388	381	1
8	Щит-полка	385	375	2
9	Бок ящика лев.	156	350	1
10	Бок ящика прав.	156	350	1
11	Задняя стенка ящика	156	327	1
12	Передняя стенка ящика	156	327	1
13	Задняя стенка	1927	416	1
14	Дно ящика	344	335	1

Ведомость фурнитуры

№ п/п	Наименование	кол-во
1	Ручка рейлинг 128мм с винтами	3
2	Нога опора Валмакс НО19-20	4
3	Направляющие шариковые L-350 (к-т)	1
4	Стяжка 7x50	8
5	Дюбель эксцентрика Rapid	16
6	Саморез 3,5x16	24
7	Шуруп 3x18	45
8	Заглушка клейкая D 18мм	16
9	Заглушка D 10мм	4
10	Шкант 8x30	24
11	Эксцентрик Rastex	16
12	Ключ шестигранный	1
13	Стабилизатор	4
14	Саморез 3,5x30	4
15	Петля накладная 110	4
16	Планка петли	4
17	Саморез 6,3x13	8
18	Полкодержатель	8
19	Винт M4x40	2
20	Винт M4x20	4

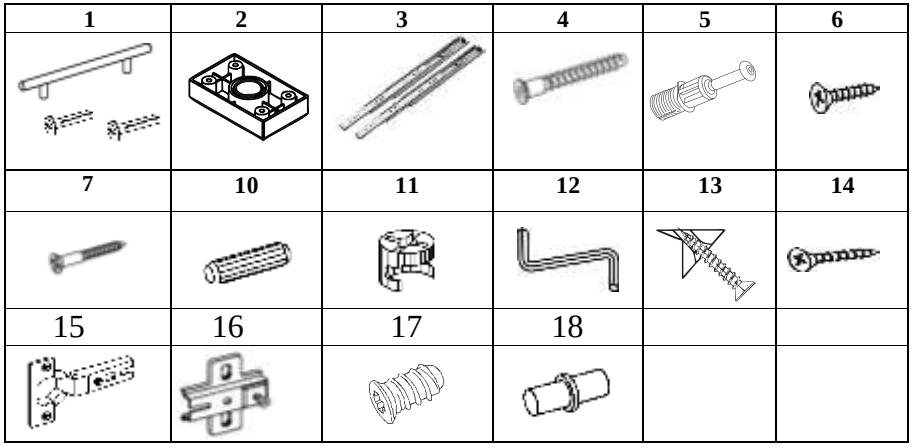

Последовательность сборки

1. В торцевые отверстия (дет.6,7) запрессуйте шканты (поз.10) с клеем ПВА.

2. Прикрутите планки петель (поз.16) к щиту боковому (дет.5) саморезами 6,3x13 (поз.17)

3. В отверстия по пласти (дет.6,7) вложите эксцентрики (поз.11). В отверстия по пласти щитов боковых (дет. 4,5) вставьте дюбеля (поз. 5.) (см. схемы **А** и **В**)

4. Соберите корпус изделия вставив дюбеля в эксцентрики.

5. Закрепите заднюю стенку (дет.13) при помощи шурупа 3x18 (поз.7) предварительно проверив прямоугольность корпуса.

6. Прикрутите петли (поз.15) к фасаду (дет.2,3) саморезами 3,5x16 (поз.6). Навесьте двери и прикрутите ручки (поз.1) винтами M4x20

7. Впрессуйте полкодержатели в отверстия щитов

Схема сборки

ВНИМАНИЕ!
Прежде чем окончательно закрепить заднюю стенку 13, проверьте равенство диагоналей изделия

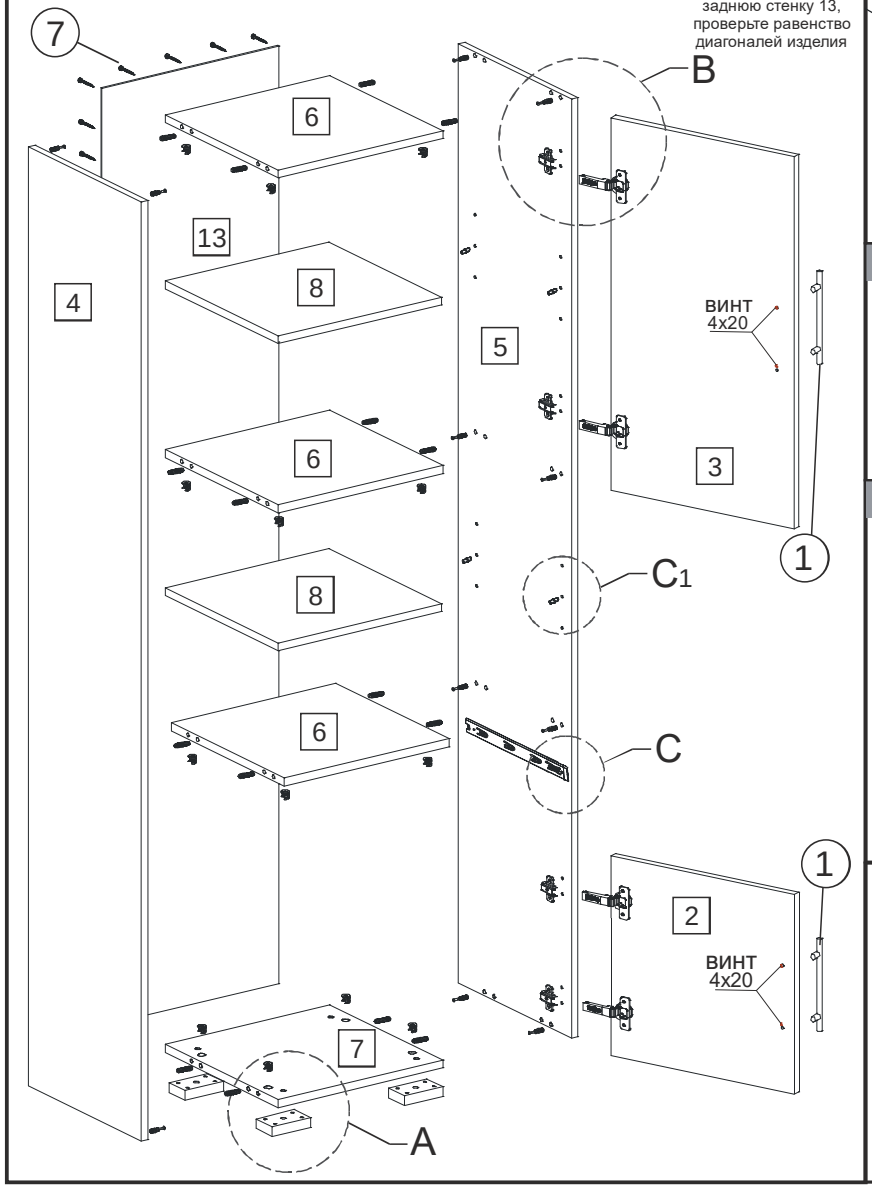

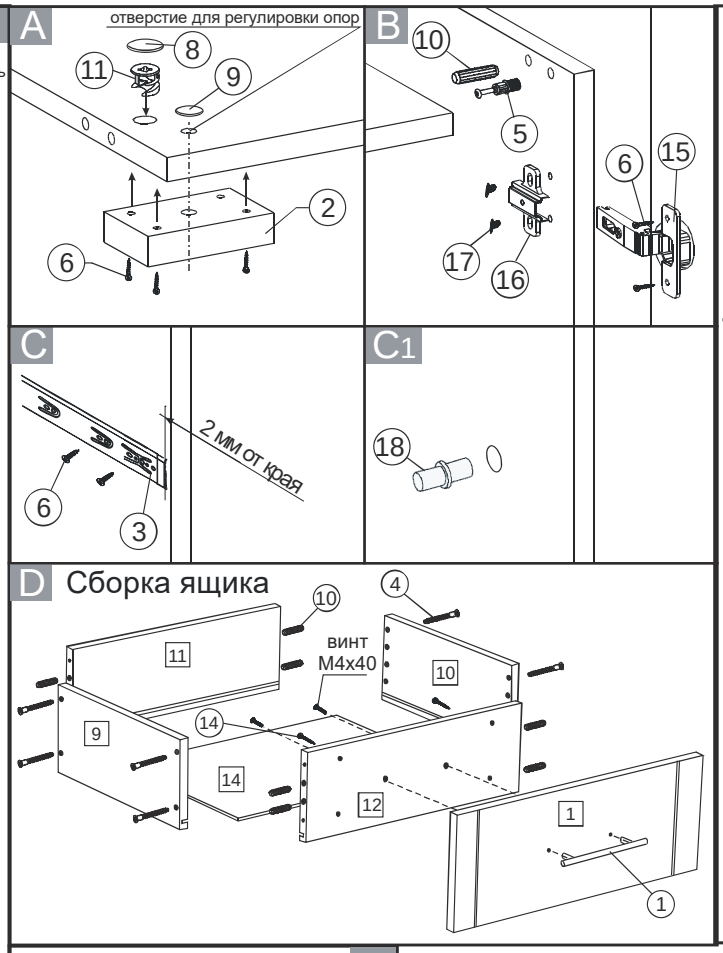

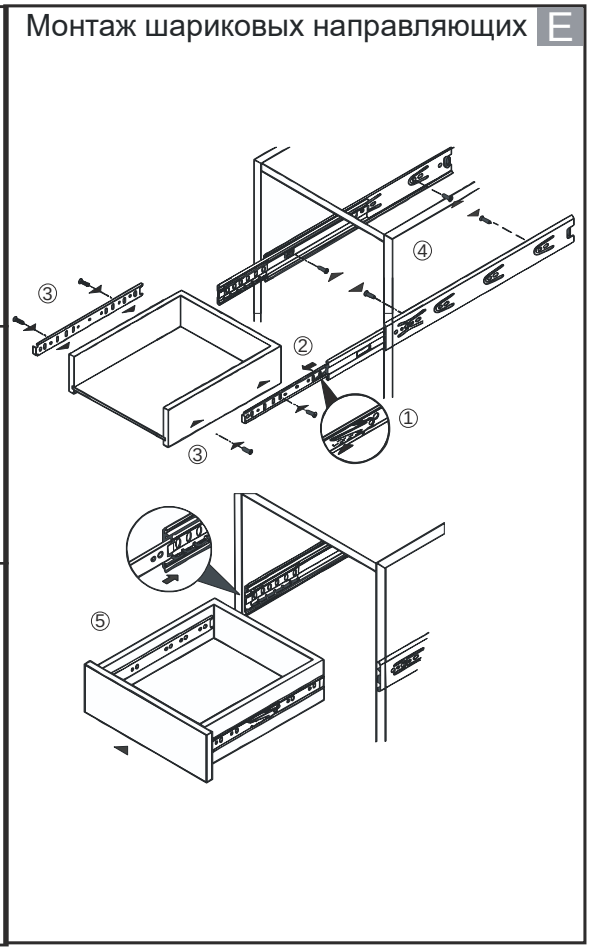

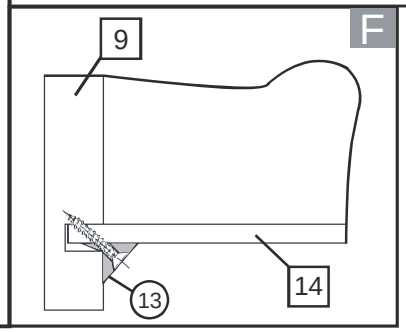

E. Перед установкой направляющие нужно разъединить. Для этого стопор правой направляющей следует поднять вверх, а левой – опустить вниз. Закрепить направляющие на боковинах изделия согласно наколкам саморезами 3,5x16. Затем соединить направляющие, вставив друг в друга (произойдет щелчок).

D. Соберите ящик, вставив дно ДВП в пазы и соединив боковины ящика между собой стяжкой-саморезом 7x50 (поз.4).
F. Зафиксируйте дно в пазах, установив стабилизаторы (поз.13). Вставьте ящики в направляющие. Установите фасад ящика (1), закрепив с помощью ручки (поз.1) и винта M4x40. Отрегулируйте положение фасада и зафиксируйте саморезами (поз.14).

[N] - детали корпуса

(N) - позиции фурнитуры