ООО «Элегия»

Россия, Новгородская обл., 174411 г. Боровичи ул. Железнодорожников,22
Тел/факс: (81664) 90-100, 90-102

Диван «Тиффани НПБ»

(с механизмом «Книжка»)

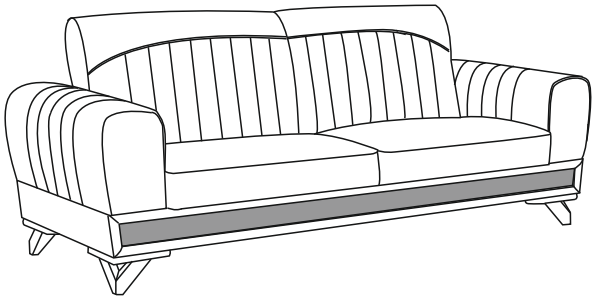

Комплектация

Наименование	Кол-во
Саморез 4,2х65	12
Подпятники	4

Схема крепления ножек

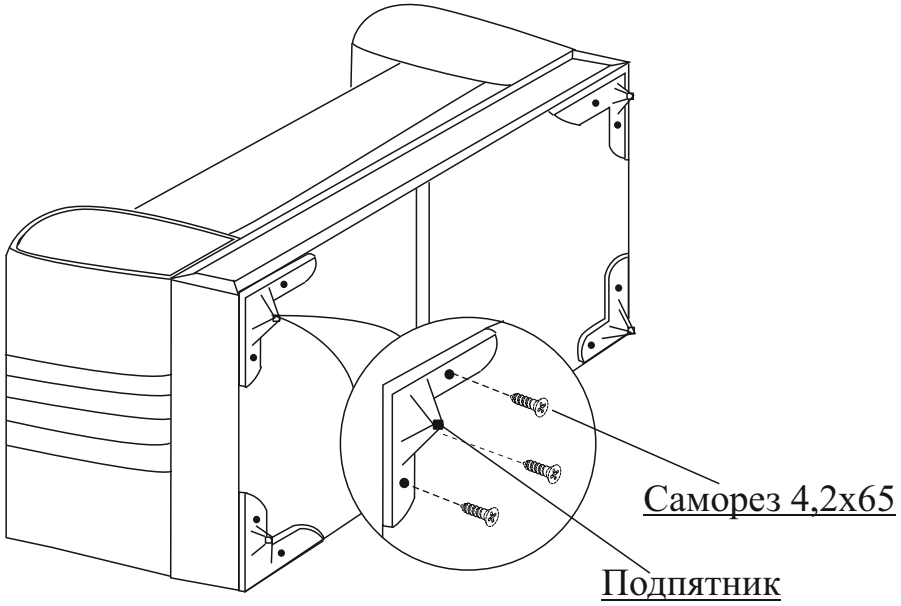

Производитель оставляет за собой право вносить изменения в конструкцию изделий не влияющие на ее функциональность и художественное решение. Изображение представленное в инструкции может отличаться от реального вида изделия.

ООО «Элегия»

Россия, Новгородская обл., 174411 г. Боровичи ул. Железнодорожников,22
Тел/факс: (81664) 90-100, 90-102

Диван «Тиффани НПБ»

(с механизмом «Книжка»)

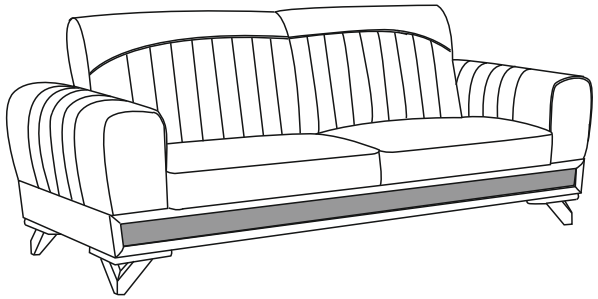

Комплектация

Наименование	Кол-во
Саморез 4,2х65	12
Подпятники	4

Схема крепления ножек

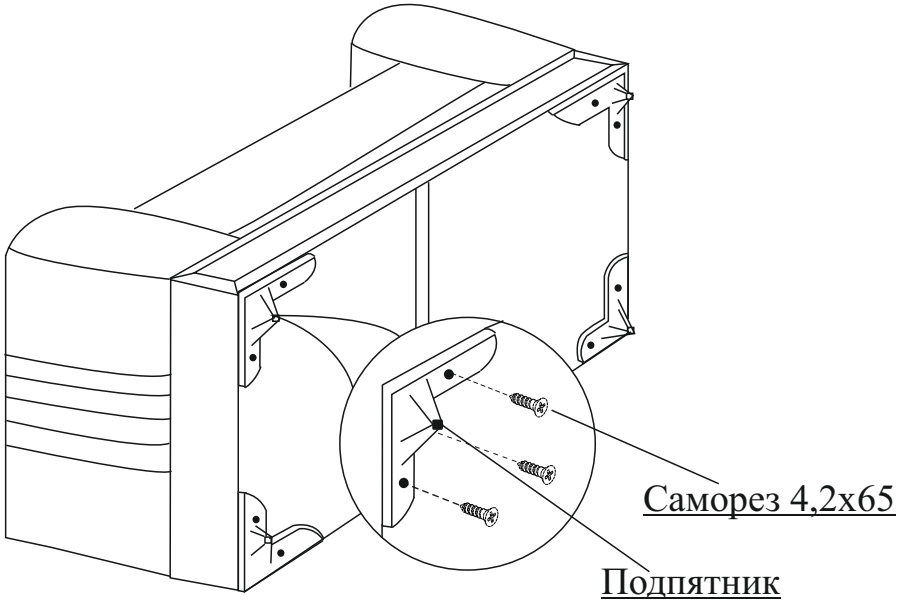

Производитель оставляет за собой право вносить изменения в конструкцию изделий не влияющие на ее функциональность и художественное решение. Изображение представленное в инструкции может отличаться от реального вида изделия.