ООО «Элегия»
Россия, Новгородская обл., 174411 г. Боровичи, ул. Железнодорожников,22
Тел/факс: (81664)2-0911, 2-6929
http://www.elegia-mebel.ru

2.02 Тумба с ящиками

420x400x852

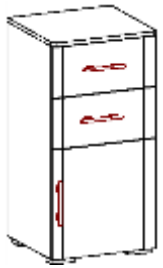

2.04 Тумба с ящиками

600x400x852

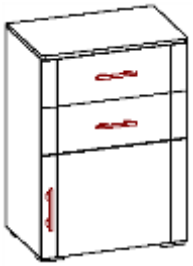

Ведомость деталей

п/п	Наименование	Размер, кол-во					
		2.02			2.04		
1	Фасад ящика	194	416	2	194	596	2
2	Фасад дверь	420	416	1	420	596	1
3	Щит боковой левый	816	381	1	816	381	1
4	Щит боковой левый	816	381	1	816	381	1
5	Крышка	422	407	1	602	407	1
6	Щит-дно	386	381	1	566	381	1
7	Бок ящика лев.	156	350	2	156	350	2
8	Боящика прав.	156	350	2	156	350	2
9	Передняя стенка ящика	156	327	2	156	507	2
10	Задняя стенка ящика	156	327	2	156	507	2
11	Задняя стенка ДВП	828	414	1	828	594	1
12	Дно ящика ДВП	344	335	2	524	335	2

N - детали корпуса

N - позиции фурнитуры

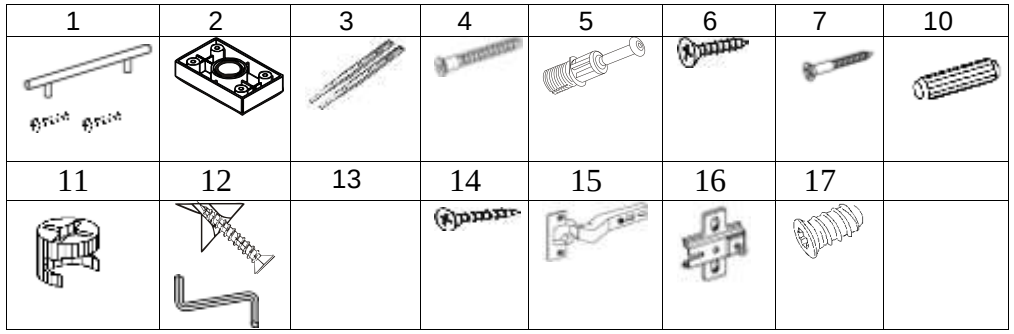

Ведомость фурнитуры

№ п/п	Наименование	кол-во
1	Ручка рейлинг 128мм с винтами	3
2	Нога опора Валмакс НО19-20	4
3	Направляющие шариковые L=350мм (к-т)	2
4	Стяжка 7x50	16
5	Дюбель эксцентрика Rapid	8
6	Саморез 3,5x16	55
7	Шуруп 3x18	30
8	Заглушка клейкая d=18	8
9	Заглушка клейкая d=10	4
10	Шкант 8x30	24
11	Эксцентрик Rastex	8
12	Ключ шестигранный	1
13	Стабилизатор	8
14	Саморез 3,5x30	8
15	Петля накладная	2
16	Планка петли	2
17	Саморез 6,3x13	4
18	Винт М 4x40	4
19	Винт М 4x20	2

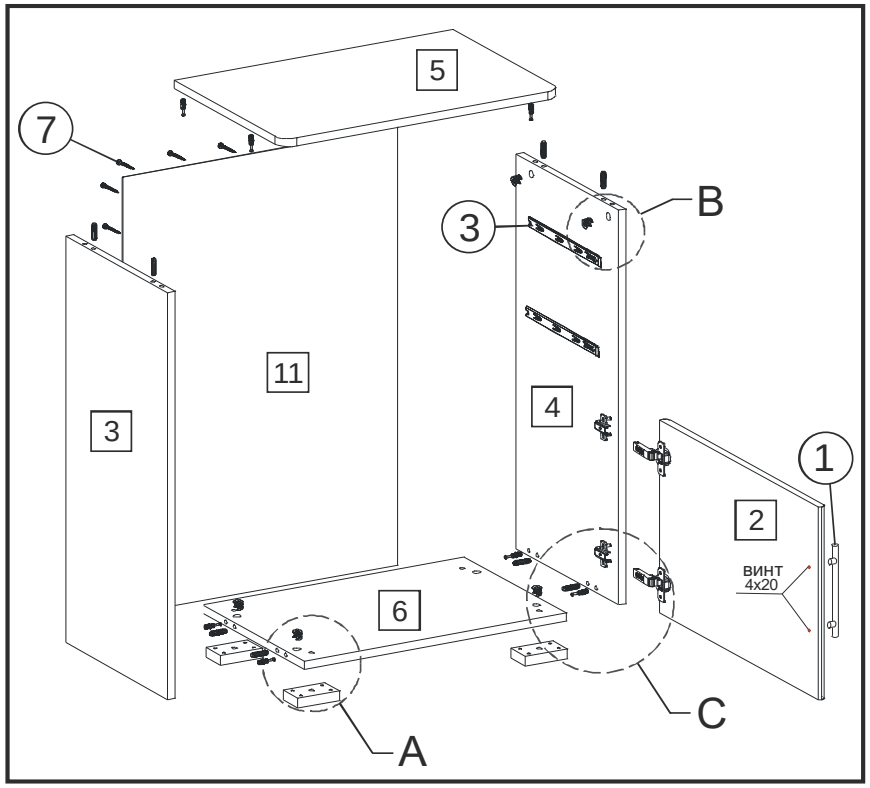

ЬНОСТЬ СБОРКИ

ы (поз.10) с клеем ПВА
).
стия деталей (3,4,6)

(поз.5) в отверстия

ящиков (схема **D**) и
вые направляющие
. (**E**)
тумбы в следующей
Соедините детали
ели в эксцентрики и
тите опоры (поз.2)
з.6)
место.

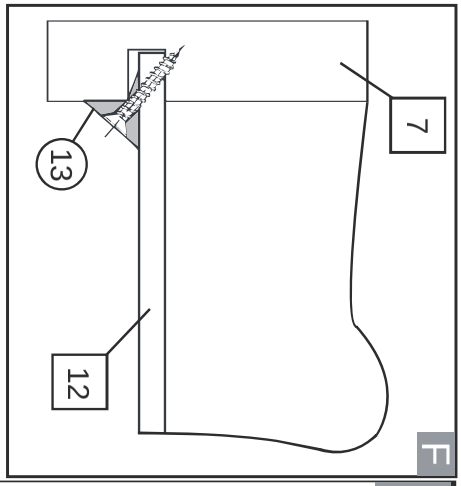

D. Соберите ящик, вставив дно ДВП в пазы и соединив боковины ящика между собой стяжкой-саморезом 7x50 (поз.4).
F. Зафиксируйте дно в пазах, установив стабилизаторы (поз.13). Вставьте ящики в направляющие. Установите фасад ящика (1), закрепив с помощью ручки (поз.1) и винта M4x40. Отрегулируйте положение фасада и зафиксируйте саморезами (поз.14).
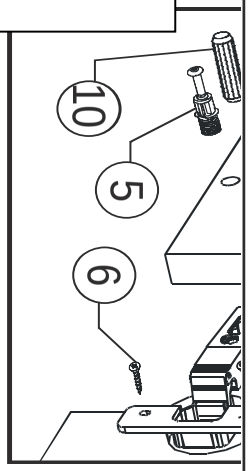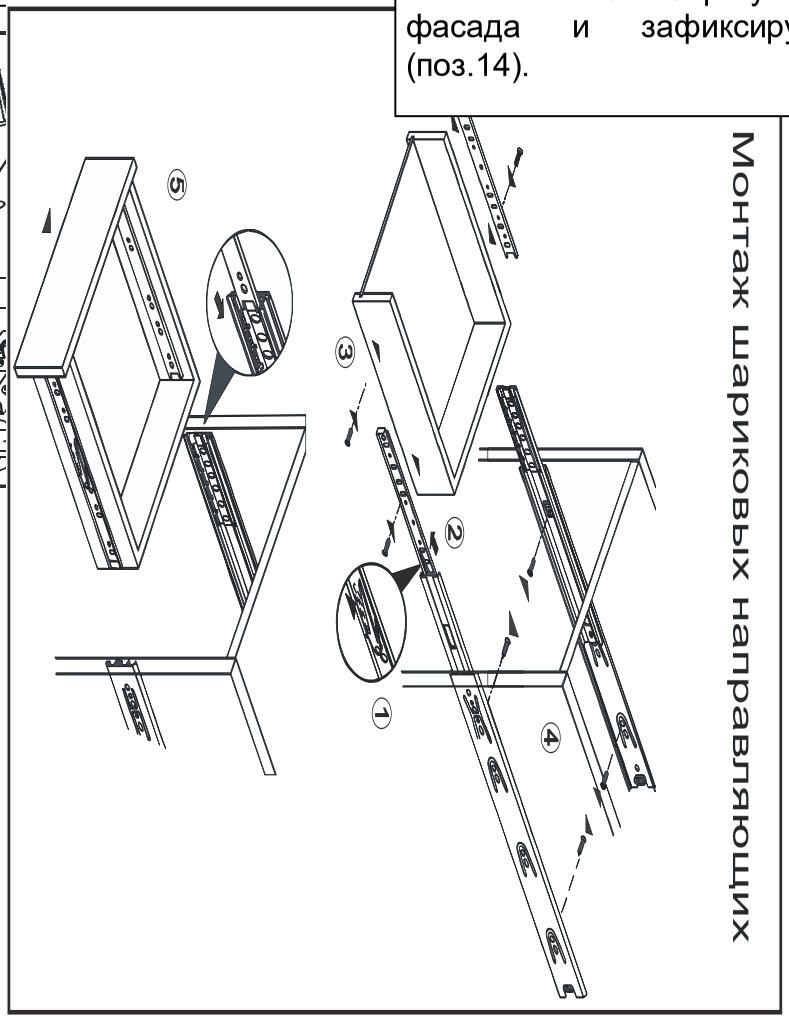
E. Перед установкой направляю
этого стопор правой направляющ
левой – опустить вниз. За
боковинах изделия согласно на
Затем соединить направляющ
(произойдет щелчок).